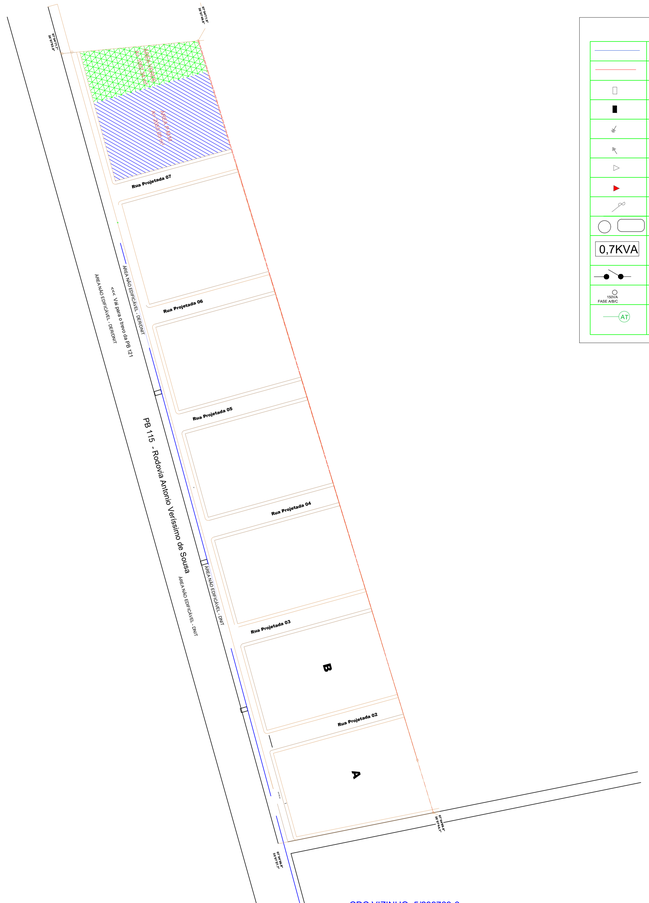

SIMBOLOGIA	
	Rede de BT
	Rede de MT
	Poste Existente
	Poste a instalar
	Para-raio
	Aterramento
	Transformador Existente
	Transformador a Instalar
	Chave Fusível
	Elemento à Instalar
0,7KVA	Potência em função da área do lote, NDU-006
	Chave Faca
	Iluminação Públlca em LED
AT	Alça Estribo para Aterramento temporário

OBSERVAÇÃO

Toda obra de extensão e/ou reforço da rede em via pública deverá ser executada por esta concessionária, conforme regulamentação vigente.

O pedido de vistoria e ligação deverá ser feito com maior antecedência possível diante da previsão de ligação do empreendimento. Tendo em vista que, caso haja necessidade de obra para o atendimento, o prazo para realização da vistoria passar a ter início no primeiro dia útil subsequente a conclusão da mesma.

A obra tem seus prazos regulados de acordo com a Resolução 1.000 - ANEEL, conforme os seguintes artigos:

Art. 91 –Prazos para realização da vistoria do padrão de medição;
Art. 64 –Estabelece o prazo para elaboração e orçamento da obra;
Art. 88 –Estabelece o prazo de execução e conclusão da referida obra.

PROCESSO: 14970/25

Projeto APROVADO e liberado para a execução com validade 24 (vinte e quatro) meses a partir de **12/01/2026.** Porém esta aprovação não exime responsabilidade civil do autor da ART do Projeto/Execução.

Após a execução dos serviços, um pedido de vistoria deverá ser solicitado junto a esta concessionária, onde a energização da obra está condicionada a irrestrita observância do projeto original aprovado, devendo os materiais aplicados obedecer às normas da ABNT e dos padrões em vigor das normas desta concessionária.

APROVADO POR:

Luciana Leitão Soares Bezerra

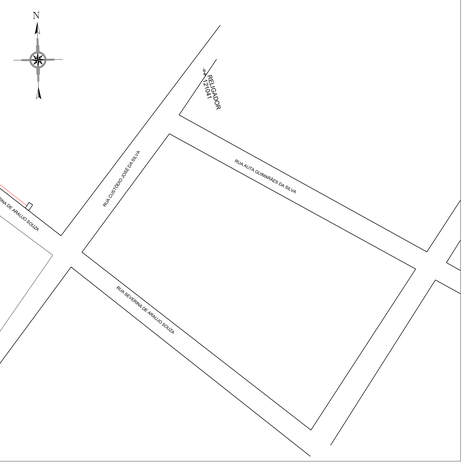

1 Planta de Localização e Situação
ESCALA 1/1000

QUADRO RESUMO DO LOTEAMENTO

	ÁREAS (m²)	%
Área das Quadras	14.602,16	58,41
Áreas de ruas e passeio público	7.280,45	29,12
Área da P.M.M	2.055,05	8,22
Área Verde	1.062,34	4,25
TOTAL (m²)	25.000,00	100

QUADRO DESCRITIVO DE QUADRAS

ID DA QUADRA	QTD DE LOTES	ÁREAS (m²)
A	17	2.616,34
B	17	2.415,93
C	15	2.361,92
D	15	2.307,91
E	15	2.253,90
F	16	2.646,15
TOTAL	95	14.602,16

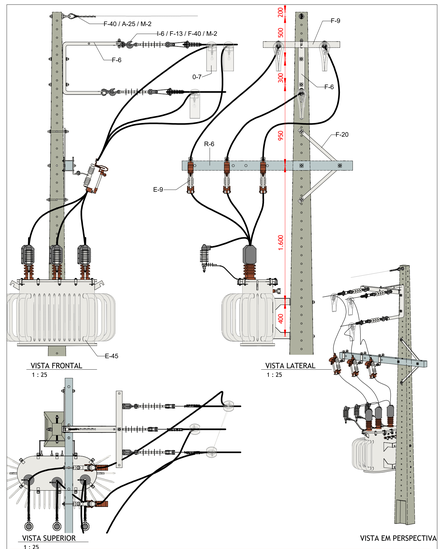

INSTALAÇÃO
INSTALAÇÃO TRANSFORMADOR - ESTRUTURA CE3 TR

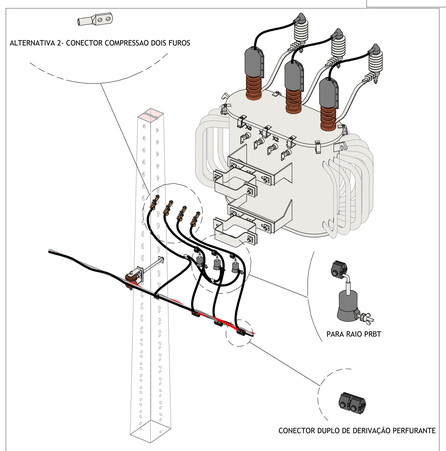

TRANSFORMADOR DE DISTRIBUIÇÃO
MONTAGEM - EXEMPLO DE PARA-RAIO DE BAIXA TENSÃO - POSTE DT

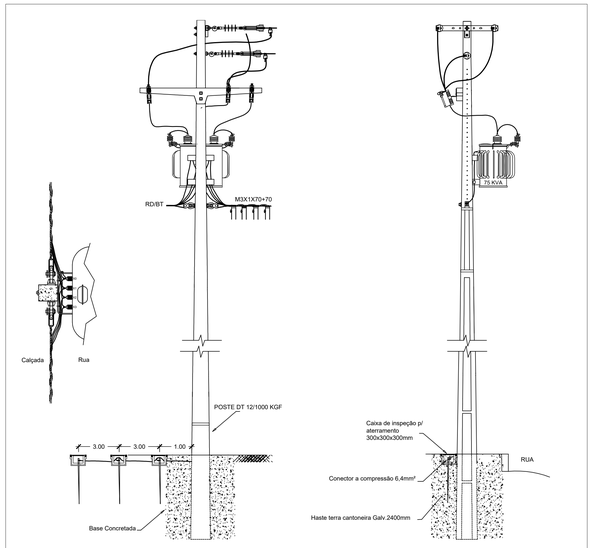

02 DETALHES DE INSTALAÇÃO DO TRANSFORMADOR
ESCALA 1/50

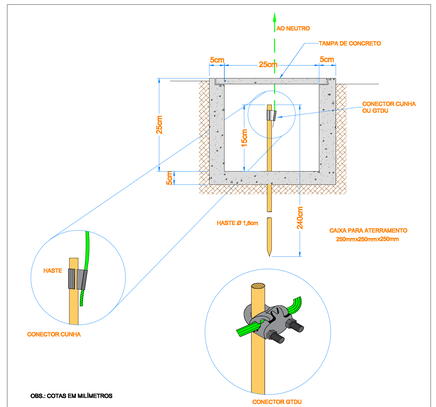

OBS.: COTAS EM MILÍMETROS

03 SISTEMA DE ATERRAMENTO - CONEXÕES
ESCALA 1/60

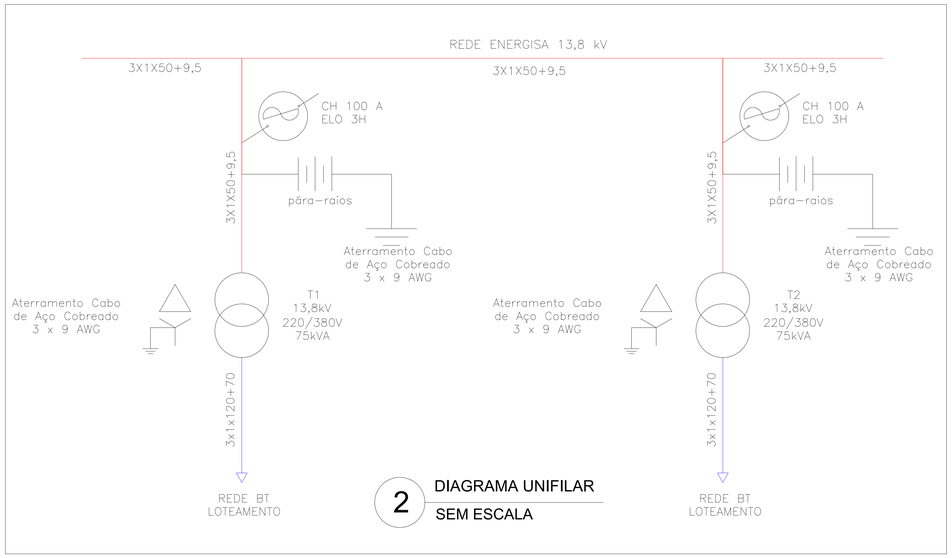

2 DIAGRAMA UNIFILAR
SEM ESCALA

NOTAS GERAIS

1. O PROJETISTA NÃO SE RESPONSABILIZARÁ POR EVENTUAIS ALTERAÇÕES DESTE PROJETO DURANTE SUA EXECUÇÃO. QUALQUER MODIFICAÇÃO, O MESMO DEVE SER CONTACTADO.
2. ESTE PROJETO FOI BASEADO NO LAY-OUT E INFORMAÇÕES FORNECIDAS PELO ARQUITETO OU PROPRIETÁRIO.
3. QUALQUER MODIFICAÇÃO OU DÚVIDA DEVERÁ SER IMEDIATAMENTE COMUNICADA POR ESCRITO AO PROJETISTA.

Nº	REVISÕES	DATA	APROVAÇÃO
00	Emissão inicial	08/09/2025	
01	Revisão 01	22/10/2025	

PBS SERVIÇOS DE ENGENHARIA
Avenida Manoel Tavares, 701 - Campina Grande, PB
Tel (83) 98101-6574/ Tel (83) 98809-9489

Obra: PROJETO DE LOTEAMENTO
RODOVIA ANTONIO VERÍSSIMO DE SOUSA, S/N - MONTADAS - PB

Projetista: Priscilla Bandeira Sobreira 161528013-8
Proprietário: FLAVIO VERISSIMO DA SILVA

Projeto: PROJETO DE INSTALAÇÕES ELÉTRICAS
Pavimento: TERREO
Prancha: 2

Conteúdo:
- Planta de Localização
- Quadro de informações
- Diagrama Unifilar
- Detalhes de Instalação
- Legendas

Conjunto 1 | Pran. Tot. 2

Data	Escala	Desenho	Conferência
22/10/2025	1/50	<>	Revisor